UGPH75, UGPHC75 Uphill Grout Hog® Owner's Manual

Serial Number _____

Before using this **Grout Hog®**, study and understand entire Owner's Manual.

WARNINGS

1. The **Grout Hog®** is a material delivery system and is not intended for any other use.

2. Make sure anyone operating the **Grout Hog®** is thoroughly familiar with its operation. Keep all unauthorized and untrained personnel, especially children, away from **Grout Hog®**.

3. Consult forklift manufacturer's specifications to insure load capacity is not exceeded.

Model	Empty Weight	Max. Gross Weight
UGPH75	1475 lbs. (669.0 kg)	4475 lbs. (2029.8 kg)
UGPHC75	1565 lbs (709.8 kg)	4565 lbs. (2070.6 kg)

Do not exceed Maximum Gross Weight

4. Always use skid pins and lynch pins or safety chains whenever **Grout Hog®** is on lift forks.

5. Never run machine with end cap removed.

6. Stay clear of auger while machine is running. Keep all body parts, solid objects, clothing, and jewelry away from all moving parts.

7. Always confirm spring loaded Pivot Latch has hopper securely locked before using or cleaning.

8. Never perform any work on the **Grout Hog®** while it is running. Before working on the Grout Hog®, remove from forklift, turn off ignition on Honda engine, and disconnect battery cable to prevent accidental starting.

9. Avoid breathing exhaust gasses and dust produced while using the **Grout Hog®**.

10. Avoid contact with hot hydraulic fluid. Allow system to cool before performing any repairs or services.

11. Never stand under an elevated **Grout Hog®**.

12. Never ride the **Grout Hog®**.

13. **Use only factory authorized parts.**

14. Never operate the **Grout Hog®** under the influence of alcohol, drugs, or medications.

15. Inspect all hoses for nicks, cuts or damage before each use. Replace if damaged.

16. Only lift **Grout Hog®** from lifting channels or crane bail if equipped.

17. Always wear approved safety glasses, hearing protection, and hard hats when operating or servicing a **Grout Hog®**.

18. The **Grout Hog®** is intended for use with a supervised hold to run control. If used outside of this scope call the **EZ Grout Corporation** for optional grate to cover hopper.

19. Do not use the **Grout Hog®** as a lifting device.

20. The disposal of used lubricants or hazardous materials must comply with all governmental, national and local, regulations.

Warning: California - Proposition 65

Engine exhaust and some of its constituents, and some dust created by power sanding, sawing, grinding, drilling, and other construction activities contains chemicals known to the State of California to cause cancer, birth defects and other reproductive harm. Some examples of these chemicals are:
Lead from lead based paints - Crystalline silica from bricks -Cement and other masonry products -Arsenic and chromium from chemically treated lumber
Your risk from these exposures varies, depending on how often you do this type of work. To reduce your exposure to these chemicals: ALWAYS work in a well ventilated area, and work with approved safety equipment, such as dust masks that are specially designed to filter out microscopic particles.

Grout Hog®
Grout Delivery System
EZ Grout Corporation

EZ Grout Corporation
405 Watertown Road
Waterford, Ohio 45786
(740) 749-3512 or 1-800-417-9272
Fax (740) 749-0602 www.ezgrout.com

Operating Instructions

1. Rotate hopper to upright position.

Warning: Verify spring loaded Pivot Latch has hopper securely locked before operating.

2. Start engine (see Honda owner's manual). Let engine run for 5 minutes and turn off.

3. Slide lift forks into lifting channels on **Grout Hog®**

4. Insert skid pins into lift channels behind lift forks and secure with locking pins or use chain attachment.

5. Set **Grout Hog**® securely on ground. Fill to desired capacity.

CAUTION: Check forklift or crane manufacturer's specifications to be sure forklift or crane is designed to handle weight of **Grout Hog**® and material in hopper.

Model	Empty Weight	Max. Gross Weight
UGPH75	1475 lbs. (669.0 kg)	4475 lbs. (2029.8kg)
UGPHC75	1565 lbs. (709.8 kg)	4565 lbs. (2070.6 kg)

Do not exceed Maximum Gross Weight

6. Transport **Grout Hog**® to desired location, start engine, open throttle fully, and raise above grouting level.

7. Hold discharge hose over area to be grouted.

8. Push button on pendent for forward rotation of auger.

9. Discharge grout to desired areas until hopper is empty. (Repeat steps 5-9 as needed.)

10. To regulate grout flow, squeeze discharge hose; to momentarily stop grout flow, crimp or fold hose.

11. To stop grout flow for extended period, release button on pendent and hang on provided hook.

Note: When not in use, store Grout Hog® in tilted position with end cap removed to prevent water from accumulating in the hopper.

Note: Following each use, it is a good idea to apply a thin layer of lubricant inside the hopper to make cleaning easier. **CAUTION: Do not use so much lubricant that it might stain blockwork at beginning of next use.** If equipped with crane bail inspect bail, hopper, and base for cracked welds, loose bolts, and wear before each use. Repair or replace if needed.

Obtaining Spare Parts

Spare parts for your **Grout Hog®** may be obtained by the following procedure:
1. Record the information from the serial number tag located on the lower left rear side of your **Grout Hog**®
2. Using the parts reference table in this manual, record part number and component.
3. Contact your local **Grout Hog**® dealer or **EZ Grout Corporation** at 800-417-9272 with the information in Steps 1 and 2.

Warning Decals - for your safety and the safety of others, replace any damaged or missing decals by contacting the manufacturer at 800-417-9272.

Cleanup

1. Set **Grout Hog®** firmly on level ground. Turn off forklift and remove ignition key. Turn off Honda engine and remove key. Remove skid pins or chain before backing away.

2. Pull spring loaded locking pin on side of hopper and rotate over the release bracket.

3.Firmly grasp the Secondary Pivot Latch Handle, pull to unlock, and lift to dump hopper.

Warning: Verify spring loaded Pivot Latch has hopper securely locked before cleaning.

4. Remove end cap with provided speed wrench. Firmly grasp auger handle and pull auger out of tube.

5. Unlatch auger tube section and rotate upward for better access to clean tube. Wash out and brush down tube, hopper, auger, and end cap.

Note: Be sure to clean all debris from inside the auger drive end.

6. Flush hose until clean.

7. Slide auger back into place over the power shaft connector. Replace end cap on tube.

8. Pull locking pin and rotate hopper to the upright position.

Maintenance

1. Make sure **Grout Hog**® is clean after each use (see "Cleanup").

2 Grease fittings before each use.
Use EPI GC-LB Rated or equivalent grease.

Maintenance Chart

		First 100 Hours	After Use	Before Starting Motor	Every Time After Refuling	Before Starting Work	Monthly	Annually or 300 Hours	In The Event Of Malfunction	If Damaged	Refer To Honda Owners Manual Supplied with Machine
Complete Machine	Visual Inspection Condition			X	X						
	Clean		X	X							
Hydraulic Filter	Replace	X						X		X	
Hydraulic Oil (5-10W energul HPD-HD or equivalent)	Check			X							
	Replace	X						X			
Honda Motor	Maintenance Repair & Safety										X
Hydraulic Hoses & Discharge Hose	Replace								X	X	
	Check			X							
Auger	Replace									X	
	Clean		X								
Warning Decals	Replace									X	
	Clean		X			X					
Emergency Stop	Functional Test					X					
	Replace								X	X	
Pendant Switch	Functional Test					X					
	Replace								X	X	
End Cap & Rear Seal	Grease		X	X	X						
	Replace								X	X	
Center Spindle	Grease						X				
Battery	Replacement										X

ITEM	PART NUMBER	QTY	DESCRIPTION
1	UGH-A-10	1	Auger
2	11-119	1	Grease Gun
3	GH-A-6	1	Speed Wrench
4	11-108	1	Cleaning Brush
8	UGH-A-11	1	Removable Auger Tube
9	09-206	2	3/8"-16 Square Nut
10	09-214	2	3/8"-16 Flange Nut
11	09-339	2	3/8"x2" All Thread Bolt
12	UGH-A-12	1	End Cap With Bushing
12A	15-145	1	End Cap Bushing 2½OD
13	12-100	2	Hose Clamp
14	12-105	8	Discharge Hose (By Foot)
18	13-102	1	Rubber Control Disc

ITEM	PART NUMBER	QTY	DESCRIPTION
19	02-315	1	Filter Head
20	02-316	1	Filter Element
21	02-318	1	Filler/Breather Assembly
22	UGPH-A-4	1	Hydraulic Reservoir
23	20-103	2	Hood Hold Down Strap
24	GPH-A-22	1	Pendent w/ Male Connector
25	UGPH-A-2	1	Engine Hood (Fixed Part)
26	UGPH-A-3	1	Engine Hood (Hinged Part)
27	02-515	1	Hydraulic Pump
28	02-514	1	Hydraulic Pump Adapter
29	15-101	1	Pump Coupler Half
30	15-118	1	Coupler Spider

ITEM	PART NUMBER	QTY	DESCRIPTION
31	15-102	1	Motor Coupler Half
32	14-103	1	Honda® Engine
33	UGPH-16	1	Engine Isolation Plate (Bent)
34	02-803	4	Vibration Mounts
35	09-305	2	5/16"-18x2" bolt
37	UGH-A-13	2	Hopper Pivot Pin
38	UGH-A-2	1	Hopper
39	09-305	4	5/16"-18x2" Bolt
40	GH-27	1	Inner Seal Support Ring
41	13-116	3	Urethane Seal
42	GH-17	2	Spacer Ring
43	GH-18	1	Outer Seal Support Ring
44	09-202	4	5/16"-18 Nylon Lock Nut
45	GH-A-25	1	Power Shaft Connector
46	GH-A-26	1	Rear Seal Kit (Includes (4) 09-305, (1) GH-27, (3) 13-116, (2) GH-17, (1) GH-18, (4) 09-202 & (1) GH-A-25)
47	GH-A-13	1	Motor Plate
48	09-205	4	3/8"-16 Nylon Lock Nut

ITEM	PART NUMBER	QTY	DESCRIPTION
49	09-308	4	3/8"-16x1 1/2" Bolt
50	02-415	1	Hydraulic Motor
51	UGPH-11	1	Hydraulic Motor Guard
52	09-308	4	3/8"-16x1 1/2" Bolt
53	02-634	1	Bi-Directional Relief Cartridge
54	02-603	1	Manifold/ Relief Cartridge
55	09-338	4	5/16"-16x2" SHCS
56	02-625	1	Hydraulic Solenoid Valve
56A	02-633	1	Hydraulic Solenoid Valve Coil
57	09-307	4	3/8"-16x1" Bolt
58	09-204	4	3/8"-16 Nylon Lock Nut
59	UGH-11	2	Hopper Pivot Stop
60	UGPH-A-1	1	Hopper Pivot Base
61	09-421	2	1/4"x1 3/8" Roll Pin
62	09-812	1	Latch Spring
63	UGH-8	1	Latch Retaining Plate
64	09-301	3	1/4"-20x1" Bolt
65	UGH-A-7	1	Pivot Latch
66	09-327	1	1"x8" GR8 Bolt
66A	09-407	2	5/16" Latch Pin
67	09-213	1	1" Nylon Lock Nut
68	15-109	4	Cam Roller
69	09-319	4	5/8"x2 3/4" Bolt
70	09-210	4	5/8" Nylon Lock Nut
71	GH-A-2	1	Skid Base
72	09-329	2	3/4"x1 1/2" GR8 Bolt
73	09-113	2	3/4" lock Washer
74	GH-521	2	Skid Pin
75	GH-A-40	1	Brake Pin Assembly
76	UGPH-A-5	1	Tank to Pump Hydraulic Hose
77	UGPH-A-6	1	Pump to Valve Hydraulic Hose
78	UGPH-A-7	1	Valve to Tank Hydraulic Hose
79	09-400	2	Lynch Pin
80	09-361	2	3/8" Shoulder Bolt
81	09-813	2	Compression Springs
82	09-216	2	5/16" Barrel Nut
83	UGPH-A-9	2	Secondary Pivot Latch Handle
84	UGPH-A-13	1	Crane Bail Kit
85	13-115	1	Dust Seal
86	GPH-12	2	Top Crail Bail Mounting Plate
87	GPH-13	2	Bottom Crane Bail Mounting Plate
88	20-100	1	Grab Handle

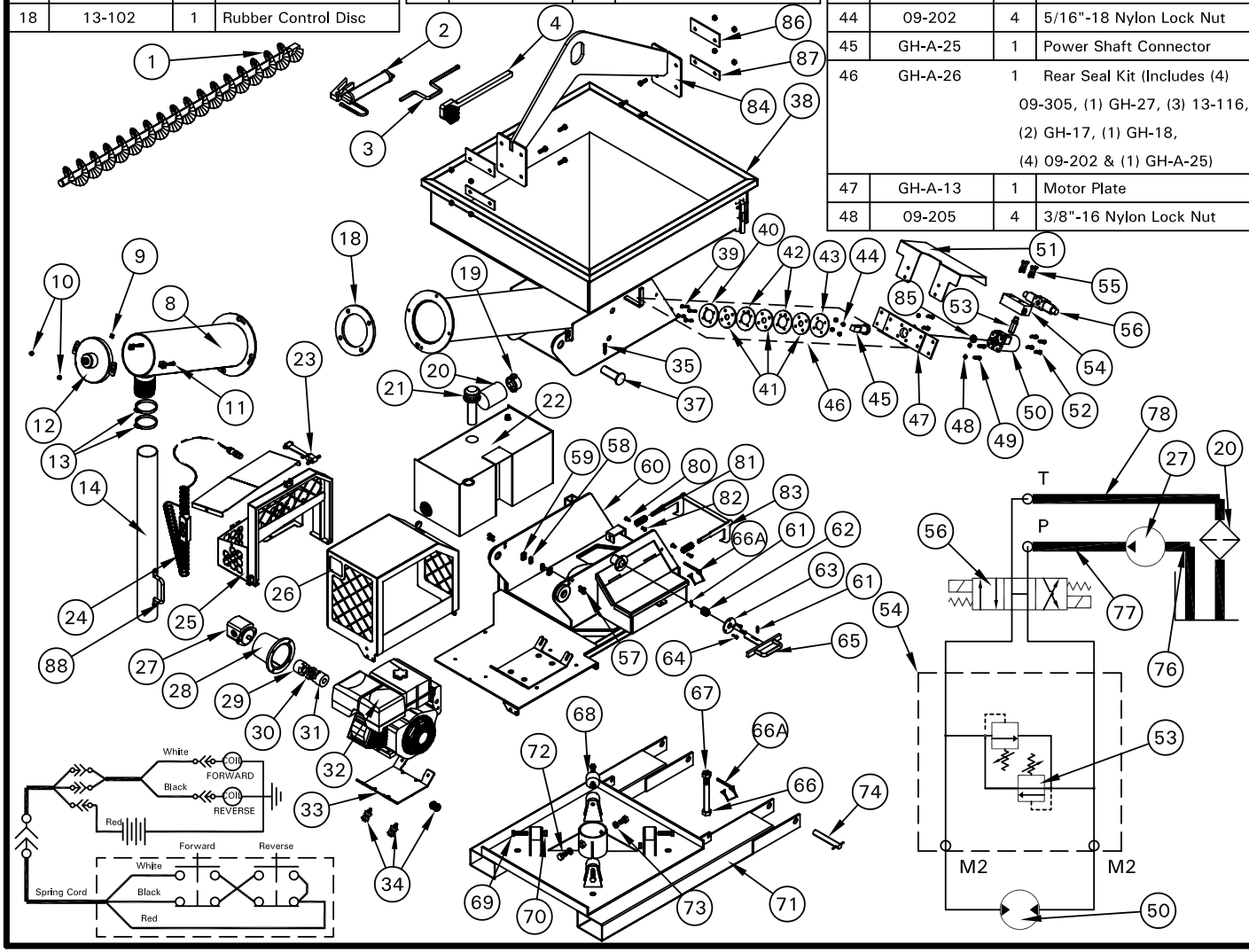

Grout Hog ® Troubleshooting Guide

Symptom	Potential Cause	Possible Solution
Auger will not turn	Low hydraulic fluid	Add hydraulic fluid
	Hard concrete around auger	Clean auger
	Ice in hopper	Clean hopper
	Discharge hose plugged	Clean hose
	Pendent or cord Damaged	Inspect, Replace if needed
	Blown Fuse	Replace Fuse
	Dead Battery	Charge or replace
Hopper unloading slowly	Discharge hose kinked	Lift hopper to higher elevation
	Discharge hose damaged	Replace discharge hose
	Auger turning in reverse	Press other hold to run button on pendent
	Auger worn	Replace auger
Concrete leaking from back of machine	Continuous use with lack of grease	Replace seal kit on back of hopper
Hopper is difficult to swivel by pulling on discharge hose	Lack of Grease	Grease spindle
	Faulty support rollers	Replace support rollers

Warning labels / locations.

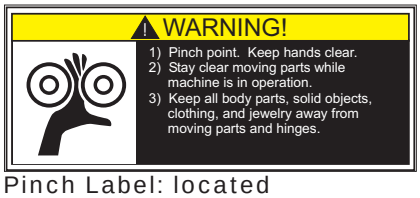

Pinch Label: located on back of hydraulic motor guard.

Heat Label: located on tank and hood.

Large Multi Warning Label: located on back of hopper

End Cap Label: located on discharge snout

Pin Label: located on Fork Pockets

Amputation Label: located on back of hopper

Limited Warranty

The manufacturer warrants that products manufactured shall be free from defects in material and workmanship that develop under normal use for a period of one year on all products from the date of shipment. The foregoing shall be the exclusive remedy of the buyer and the exclusive liability of the manufacturer. Our warranty excludes normal replaceable wear items, i.e. gaskets, wear parts, seals, O-rings, belts, drive chains, clutches, etc. Any equipment, part or product which is furnished by the manufacturer but manufactured by another, bears only the warranty given by such other manufacturer. (Manufacturer agrees to furnish free of charge a written description of problem or cause.) Warranty is voided by product abuse, alterations, use of equipment in applications for which it was not intended, use of non-manufacturer parts, or failure to follow documented service instructions. The foregoing warranty is exclusive of all other warranties whether written or oral, expressed or implied. No warranty of merchantability or fitness for a particular purpose shall apply. The agents, dealers, and employees of Manufacturer are not authorized to make modifications to this warranty, or additional warranties binding on the Manufacturer. Therefore, additional statements, whether oral or written, do not constitute warranty and should not be relied upon.

The Manufacturer's sole responsibility for any breach of the foregoing warranty provisions, with respect to any product or part not conforming to the Warranty or the description herein contained, is at its option (a) to repair, replace, or refund such product or parts upon the prepaid return there of to location designated specifically by the Manufacturer. Product returns not shipped prepaid will be refused (b) As an alternative to the foregoing modes of settlement - the Manufacturer's dealer may repair defective units with reimbursement for expenses. A written description of problem or cause must accompany all warranty claims.

Except as set forth here in above and without limitation of the above, there are no warranties or other affirmation which extend beyond the description of the products on the fact here of, or as to operational efficiency, product reliability, or maintainability or compatibility with products furnished by others. In no event, whether as a result of breach of contract or warranty or alleged negligence, shall the Manufacturer, be liable for special or consequential damages including but not limited to: Loss of profits or revenue, loss of use of the product or any associated product, cost of capital, cost of substitute products, facilities or services or claims of customers. Manufacturer does not assume responsibility for any accident due to equipment modification.

No claim will be allowed for products lost or damaged in transit. Such claims should be filed with the carrier within fifteen days. Effective July 20, 2005

Guía para la solución de problemas de la máquina Grout Hog®

Problema	Posible causa	Posible solución
La barrena no gira	Poco fluido hidráulico	Agregue fluido hidráulico
	Hay hormigón endurecido alrededor de la barrena	Limpie la barrena
	Hielo en la tolva	Limpie la tolva
	Manguera de descarga obstruida	Limpie la manguera
	Daños en el interruptor colgante o en el cable	Inspeccione y cambie si es necesario
	Fusible fundido	Cambie el fusible
	Batería descargada	Cargue o reemplace
La tolva descarga lentamente	La manguera de descarga está doblada	Coloque la tolva en una posición más elevada
	La manguera de descarga está dañada	Cambie la manguera de descarga
	La barrena está girando hacia atrás	Presione el otro botón de arranque remoto en el interruptor colgante
	La barrena está desgastada	Cambie la barrena
Sale hormigón de la parte posterior de la máquina	Uso prolongado con insuficiente lubricación	Reemplace el juego de sellos en la parte posterior de la tolva
Es difícil hacer girar la tolva tirando de la manguera de descarga	Falta de lubricación	Engrase el eje
	Rodillos de soporte defectuosos	Cambie los rodillos de soporte

Etiquetas de advertencia / ubicaciones

Etiqueta de punto de presión: ubicada en la parte posterior de la guarda del motor hidráulico

Etiqueta de calor: ubicada en el tanque y sobre el capó

Etiqueta grande con varias advertencias: ubicada en la parte posterior de la tolva

Etiqueta del tapón terminal: ubicada en la boquilla de descarga

Etiqueta de clavija: ubicada en los compartimiento de las horquillas

Etiqueta de amputación: ubicada en la parte posterior de la tolva

Garantía limitada

El fabricante garantiza que sus productos estarán libres de defectos en los materiales y en la mano de obra bajo condiciones de uso normal durante un lapso de un año contado a partir de la fecha de envío. Lo anterior será el recurso exclusivo del comprador y la responsabilidad exclusiva del fabricante. Nuestra garantía excluye las piezas reemplazables por desgaste común, como las juntas, piezas de contacto, sellos, juntas tóricas, correas, cadenas de mando, embragues, etc. Cualquier aparato, pieza o producto suministrado por el fabricante que sea fabricado por un tercero está cubierto sólo por la garantía otorgada por dicho fabricante. (El fabricante acuerda proporcionar, sin costo alguno, una descripción por escrito del problema o causa). La garantía quedará sin efecto en caso de que el equipo sea objeto de maltrato, alteraciones, uso indebido en aplicaciones para las que no esté diseñado, uso de piezas distintas a las indicadas por el fabricante o incumplimiento de las instrucciones indicadas en la documentación para el mantenimiento. Esta garantía excluye todas las demás garantías, sean escritas o verbales, expresas o implícitas. No tendrá validez ninguna garantía de comercialización o idoneidad para un propósito específico. Los agentes, distribuidores y empleados del fabricante no están autorizados para modificar esta garantía, ni ninguna otra garantía que obligue al fabricante. Por tanto, cualquier declaración adicional, sea escrita o verbal, no constituye garantía alguna y no debe considerarse como tal.

En caso de incumplimiento de las disposiciones de esta garantía, en lo que respecta a cualquier producto o pieza que no cumpla con la garantía o la descripción incluida en la presente, el fabricante tendrá como única responsabilidad la opción de (a) reparar, reemplazar o reembolsar el precio de dicho producto o pieza una vez que sea devuelto – porte prepagado - al lugar designado específicamente por el fabricante. El producto devuelto sin porte prepagado será rechazado y (b) como alternativa a las anteriores modalidades de acuerdo, el distribuidor del fabricante puede reparar las unidades defectuosas con reembolso por los gastos. Todos los reclamos cubiertos por la garantía deberán incluir una descripción por escrito de la falla o la causa.

Excepto por las disposiciones estipuladas anteriormente y sin limitarse a las mismas, no habrá otras garantías o compromisos con alcance mayor que el de la descripción de los productos incluida en la presente, ni con respecto al funcionamiento eficaz, confiabilidad o mantenimiento del producto ni compatibilidad con productos suministrados por otros fabricantes. En ningún caso, ya sea como resultado de un incumplimiento del contrato o de la garantía o por supuesta negligencia, el fabricante será responsable de daños especiales o indirectos, que incluyen pero no se limitan a: lucro cesante o pérdida de ingresos, inutilización del producto o cualquier producto asociado, costo de capital, costo de productos de reemplazo, instalaciones o servicios o reclamaciones de clientes. El fabricante no asume ninguna responsabilidad por accidentes debidos a modificaciones al equipo.

No se aceptará ningún reclamo por productos extraviados o dañados en tránsito. Tales reclamos se deberán presentar ante el transportista dentro de un plazo de quince días.

Vigente a partir del 20 de julio de 2005

ELEMENTO	NÚMERO DE PIEZA	CANTIDAD	DESCRIPCIÓN
1	UGH-A-10	1	Barrena
2	11-119	1	Pistola engrasadora
3	GH-A-6	1	Llave de velocidad
4	11-108	1	Cepillo limpiador
8	UGH-A-11	1	Tubo retirable de la barrena
9	09-206	2	Tuerca cuadrada de $\frac{3}{8}$ de pulg.-16
10	09-214	2	Tuerca de brida de $\frac{3}{8}$ de pulg.-16
11	09-339	2	Perno sin fin de $\frac{3}{8}$ de pulg. x 2 pulg.
12	UGH-A-12	1	Tapón terminal con casquillo
12A	15-145	1	Casquillo del tapón terminal, DE $2\frac{1}{2}$ pulg.
13	12-100	2	Abrazadera de la manguera
14	12-105	8	Manguera de descarga (por pie)
18	13-102	1	Disco de goma de control

ELEMENTO	NÚMERO DE PIEZA	CANTIDAD	DESCRIPCIÓN
19	02-315	1	Cabezal del filtro
20	02-316	1	Elemento del filtro
21	02-318	1	Ensamble de llenador/respirador
22	UGPH-A-4	1	Recipiente de fluido hidráulico
23	20-103	2	Correa de sujeción del capó
24	GPH-A-22	1	Interruptor colgante con conector macho
25	UGPH-A-2	1	Capó del motor (pieza fija)
26	UGPH-A-3	1	Capó del motor (pieza con bisagra)
27	02-515	1	Bomba hidráulica
28	02-514	1	Adaptador de la bomba hidráulica
29	15-101	1	Semiacoplamiento de la bomba
30	15-118	1	Araña de acople

ELEMENTO	NÚMERO DE PIEZA	CANTIDAD	DESCRIPCIÓN
31	15-102	1	Semiacoplamiento del motor
32	14-103	1	Motor Honda®
33	UGPH-16	1	Placa de aislamiento del motor (doblada)
34	02-803	4	Montajes para vibración
35	09-305	2	Perno de $\frac{5}{16}$ pulg.-18 x 2 pulg.
37	UGH-A-13	2	Clavija de giro de la tolva
38	UGH-A-2	1	Tolva
39	09-305	4	Perno de $\frac{5}{16}$ pulg.-18 x 2 pulg.
40	GH-27	1	Anillo de soporte del sello interno
41	13-116	3	Sello de uretano
42	GH-17	2	Anillo separador
43	GH-18	1	Anillo de soporte del sello exterior
44	09-202	4	Contratuerca de nilón de $\frac{5}{16}$ de pulg.-18
45	GH-A-25	1	Conector del eje de potencia
46	GH-A-26	1	Juego de sellos posteriores [Incluye (4) 09-305, (1) GH-27, (3) 13-116, (2) GH-17, (1) GH-18, (4) 09-202 y (1) GH-A-25)
47	GH-A-13	1	Placa del motor
48	09-205	4	Contratuerca de nilón de $\frac{3}{8}$ de pulg.-16

ELEMENTO	NÚMERO DE PIEZA	CANTIDAD	DESCRIPCIÓN
49	09-308	4	Perno de $\frac{3}{8}$ de pulg.-16 x $1\frac{1}{2}$ pulg.
50	02-415	1	Motor hidráulico
51	UGPH-11	1	Protector para motor hidráulico
52	09-308	4	Perno de $\frac{3}{8}$ de pulg.-16 x $1\frac{1}{2}$ pulg.
53	02-634	1	Cartucho de alivio bidireccional
54	02-603	1	Cartucho de alivio/múltiple
55	09-338	4	Perno de $\frac{5}{16}$ pulg.-16 x 2 pulg. SHCS
56	02-625	1	Válvula hidráulica de solenoide
56A	02-633	1	Bobina de la válvula hidráulica de solenoide
57	09-307	4	Perno de $\frac{3}{8}$ de pulg.-16 x 1 pulg.
58	09-204	4	Contratuerca de nilón de $\frac{3}{8}$ de pulg.-16
59	UGH-11	2	Retén de giro de la tolva
60	UGPH-A-1	1	Base de giro de la tolva
61	09-421	2	Clavija de rodillo de $\frac{1}{4}$ x $1\frac{3}{8}$ pulg.
62	09-812	1	Resorte de cerrojo
63	UGH-8	1	Placa de retención de cerrojo
64	09-301	3	Perno de $\frac{1}{4}$ de pulg.-20 x 1 pulg.
65	UGH-A-7	1	Cerrojo de pivote
66	09-327	1	Perno grado 8 de 1 x 8 pulg.
66A	09-407	2	Pasador con anillo abatible de $\frac{5}{16}$ pulg.
67	09-213	1	Contratuerca de nilón de 1 pulg.
68	15-109	4	Rodillo de leva
69	09-319	4	Perno de $\frac{5}{8}$ x $2\frac{3}{4}$ de pulg.
70	09-210	4	Contratuerca de nilón de $\frac{5}{8}$ de pulg.
71	GH-A-2	1	Base deslizante
72	09-329	2	Perno grado 8 de $\frac{3}{4}$ x $1\frac{1}{2}$ pulg.
73	09-113	2	Arandela de bloqueo de $\frac{3}{4}$ de pulg.
74	GH-521	2	Clavijas deslizantes
75	GH-A-40	1	Ensamblado de clavija de freno
76	UGPH-A-5	1	Manguera hidráulica desde el tanque hasta bomba
77	UGPH-A-6	1	Manguera hidráulica desde la bomba hasta la válvula
78	UGPH-A-7	1	Manguera hidráulica desde la válvula hasta el tanque
79	09-400	2	Sujetador de chaveta
80	09-361	2	Perno de reborde de $\frac{3}{8}$ de pulg.
81	09-813	2	Resortes de compresión
82	09-216	2	Tuerca de cubo de $\frac{5}{16}$ de pulg.
83	UGPH-A-9	2	Asa de cerrojo con pivote secundario
84	UGPH-A-13	1	Juego de gancho de grúa
85	13-115	1	Guardapolvos
86	GPH-12	2	Placa de montaje de gancho de grúa superior
87	GPH-13	2	Placa de montaje de gancho de grúa inferior
88	20-100	1	Asa de sujeción

Instrucciones de funcionamiento

1. Gire la tolva a su posición vertical.

Advertencia: Asegúrese de que el pasador del pivote accionado por resorte tenga la tolva bloqueada firmemente antes de hacer funcionar la máquina.

2. Encienda el motor (consulte el manual del propietario del motor Honda). Déjelo encendido durante 5 minutos y luego apáguelo.

3. Deslice las horquillas del montacargas dentro de los canales de elevación de la máquina **Grout Hog®**.

4. Introduzca las clavijas deslizantes dentro de los canales de elevación, detrás de las horquillas y asegúrelas con clavijas de bloqueo o con amarres de cadenas.

5. Coloque la máquina **Grout Hog®** de modo que quede firme en el suelo. Llénela hasta la capacidad deseada.

PRECAUCIÓN: Consulte las especificaciones del fabricante del montacargas de horquilla o la grúa para asegurarse de que el equipo esté diseñado para soportar el peso de la máquina **Grout Hog®** y el material contenido en la tolva.

Modelo	Peso en vacío	Peso bruto máximo
UGPH75	669,0 kg (1475 lb)	2029,8 kg (4475 lb)
UGPHC75	709,8 kg (1565 lb)	2070,6 kg (4565 lb)

No debe excederse el peso bruto máximo

6. Transporte la máquina **Grout Hog®** hasta el lugar deseado, encienda el motor, abra al máximo el regulador y levante la máquina por encima del nivel de inyección de la lechada.

7. Sujete la manguera de descarga sobre el área de inyección de la lechada.

8. Presione el botón en el interruptor colgante para hacer rotar la barrena hacia delante.

9. Descargue la lechada en las áreas deseadas hasta vaciar por completo la tolva. (Si es necesario, repita los pasos 5 al 9).

10. Para regular el flujo de la lechada, apriete la manguera de descarga; para detener momentáneamente el flujo de la lechada, doble o pliegue la manguera.

11. Para detener el flujo de lechada durante un tiempo prolongado, suelte el botón del interruptor colgante y cuelgue la manguera en el gancho indicado para tal fin.

Nota: Cuando no esté en uso, almacene la máquina **Grout Hog®** en posición inclinada, sin el tapón terminal para evitar que el agua se acumule en la tolva.

Nota: Después de cada uso, se recomienda aplicar una capa delgada de lubricante en el interior de la tolva para facilitar su limpieza. **PRECAUCIÓN: No aplique demasiado lubricante para evitar que pueda manchar el material de trabajo la próxima vez que utilice la máquina.** Si está equipado con un gancho para grúa, inspeccione el gancho, la tolva y la base para ver si hay puntos de soldadura fisurados, pernos sueltos y desgaste antes de cada uso. Repare o cambie si es necesario.

Obtención de repuestos

Para obtener repuestos para su **Grout Hog®**, debe seguir este procedimiento:

1. Copie la información que aparece en la etiqueta con el número de serie que se encuentra en el lado inferior izquierdo de la parte posterior de su máquina **Grout Hog®**.

2. Con la ayuda de la tabla de referencia de piezas incluida en este manual, identifique el número de pieza y el componente.

3. Comuníquese con el distribuidor local de **Grout Hog®** o con EZ Grout Corporation llamando al 800-417-9272 (en EE.UU.) e indique la información obtenida en los pasos 1 y 2.

Etiquetas de advertencia: por su seguridad y la de los demás, sustituya cualquier etiqueta dañada o faltante. Para obtener nuevas etiquetas, comuníquese con el fabricante llamando al 800-417-9272 (en EE.UU.).

Limpieza

1. Coloque la máquina **Grout Hog®** firmemente en el suelo nivelado. Apague el montacargas de horquilla y saque la llave del encendido. Apague el motor Honda y saque la llave del encendido. Retire las clavijas deslizantes o la cadena antes de retroceder.

2. Tire de la clavija de bloqueo accionada por resorte en el lado de la tolva y hágala girar sobre el soporte de liberación.

3. Sujete firmemente el asa del pasador del pivote secundario, tire para desbloquear y levante para vaciar la tolva.

Advertencia: Asegúrese de que el pasador del pivote accionado por resorte tenga la tolva bloqueada firmemente antes de limpiar la máquina.

4. Quite el tapón terminal con la llave de velocidad proporcionada. Sujete firmemente el asa de la barrena y saque la barrena del tubo.

5. Destrabe la sección del tubo de la barrena y hágala girar hacia arriba para obtener mejor acceso para limpiar el tubo. Lave y cepille el tubo, la tolva, la barrena y el tapón terminal.

Nota: Asegúrese de limpiar todos los desperdicios dentro del lado de conducción de la barrena.

6. Enjuague la manguera hasta que quede limpia.

7. Vuelva a deslizar la barrena en su sitio sobre el conector del eje de potencia. Vuelva a colocar el tapón terminal en el tubo.

8. Tire de la clavija de bloqueo y haga girar la tolva a la posición vertical.

Mantenimiento

1. Asegúrese de limpiar la máquina **Grout Hog®** después de cada uso (vea la sección "Limpieza").

2. Engrase los adaptadores antes de cada uso.
Utilice grasa tipo EPI GC-LB o su equivalente.

Cuadro de mantenimiento		Primeras 100 horas	Después de usarse	Antes de encender el motor	Cada vez después de ponerle combustible	Antes de comenzar el trabajo	Mensualmente	Anualmente o después de 300 horas	En caso de mal funcionamiento	Si se daña	Consulte el manual del propietario del motor Honda incluido con la máquina
Toda la máquina	Condición después de inspección visual			X	X						
	Limpiar		X	X							
Filtro hidráulico	Cambiar	X						X		X	
Aceite hidráulico (5-10W energul HPD-HD o equivalente)	Revisar			X							
	Cambiar	X						X			
Motor Honda	Mantenimiento reparación y seguridad										X
Mangueras hidráulicas y manguera de descarga	Cambiar								X	X	
	Revisar			X							
Barrena	Cambiar									X	
	Limpiar		X								
Etiquetas de advertencia	Cambiar									X	
	Limpiar		X			X					
Parada de emergencia	Prueba funcional					X					
	Cambiar								X	X	
Interruptor colgante	Prueba funcional					X					
	Cambiar								X	X	
Tapón terminal y sello posterior	Engrasar		X	X	X						
	Cambiar								X	X	
Eje central	Engrasar						X				
Batería	Cambiar										X

UGPH75, UGPHC75
Uphill Grout Hog®
Manual del propietario

Número de serie: _____

Lea y revise detenidamente el manual del propietario antes de usar la máquina **Grout Hog®**.

ADVERTENCIAS

1. **Grout Hog®** es un sistema de descarga de material y no está diseñado para ningún otro uso.

2. Asegúrese de que cualquier persona que maneje la máquina **Grout Hog®** conozca bien su funcionamiento. Mantenga a todo el personal no capacitado y a las personas no autorizadas, especialmente a los niños, alejados de la máquina **Grout Hog®**.

3. Consulte las especificaciones del fabricante del montacargas de horquilla para asegurarse de no exceder la capacidad de carga.

Modelo	Peso en vacío	Peso bruto máximo
UGPH75	669,0 kg (1475 lb)	2029,8 kg (4475 lb)
UGPHC75	709,8 kg (1565 lb)	2070,6 kg (4565 lb)

No debe excederse el peso bruto máximo

4. Siempre use clavijas deslizantes y pasadores con anillo abatible o cadenas de seguridad cada vez que la máquina **Grout Hog®** esté montada sobre un montacargas de horquilla.

5. Nunca haga funcionar la máquina sin el tapón terminal.

6. Manténgase alejado de la barrena cuando la máquina esté funcionando. Mantenga alejadas todas las partes del cuerpo, objetos sólidos, prendas de vestir o joyas de las piezas en movimiento.

7. Asegúrese siempre de que el pasador del pivote accionado por resorte tenga la tolva bloqueada firmemente antes de usar o limpiar la máquina.

8. Nunca realice ningún trabajo sobre la máquina **Grout Hog®** mientras esté funcionando. Antes de trabajar sobre la máquina **Grout Hog®**, quítela del montacargas de horquilla, apague el encendido del motor Honda y desconecte el cable de la batería para evitar que la máquina arranque accidentalmente.

9. Evite respirar los gases de escape y polvo que se producen al utilizar la máquina **Grout Hog®**.

10. Evite el contacto con el fluido hidráulico caliente. Deje enfriar el sistema antes de realizar cualquier reparación o tarea de mantenimiento.

11. Nunca se coloque debajo de la máquina **Grout Hog®** cuando esté elevada.

12. Nunca se desplace montado sobre la máquina **Grout Hog®**.

13. **Sólo utilice piezas autorizadas por el fabricante.**

14. Nunca trabaje con la máquina **Grout Hog®** mientras usted esté bajo los efectos del alcohol, drogas o medicamentos.

15. Antes de cada uso, asegúrese de que ninguna manguera tenga muescas, cortes ni esté dañada. Cambie las que estén dañadas.

16. Levante la máquina **Grout Hog®** sólo por los canales de elevación o el gancho de la grúa, si viene incluido.

17. Utilice siempre gafas de seguridad aprobadas, protectores para los oídos y cascos de seguridad para hacer funcionar o realizar tareas de mantenimiento en la máquina **Grout Hog®**.

18. La máquina **Grout Hog®** está diseñada para funcionar con un control de arranque remoto supervisado. Para un uso distinto a éste, comuníquese con **EZ Grout Corporation** a fin de obtener una rejilla opcional que cubra la tolva.

19. No utilice la máquina **Grout Hog®** como un aparato de elevación.

20. El desecho de lubricantes usados o materiales tóxicos debe cumplir con todos los reglamentos gubernamentales, nacionales y locales.

Advertencia: California – Propuesta 65

El escape del motor y algunos de sus componentes, además de algunas partículas de polvo generadas al lijar, serruchar, esmerilar, taladrar mecánicamente y durante otras actividades de la construcción, contienen productos químicos que en el estado de California se ha determinado que producen cáncer, malformaciones congénitas y otras lesiones en el aparato reproductivo. Algunos de estos productos químicos son: Plomo contenido en las pinturas con base de plomo - sílice cristalino de los ladrillos - cemento y otros productos de albañilería - arsénico y cromo de madera con tratamiento químico. El riesgo debido a la exposición a estos productos químicos varía según la frecuencia de realización de este tipo de trabajo. Para reducir el riesgo de exposición a estos productos químicos: SIEMPRE trabaje en un sitio bien ventilado y usando los equipos de seguridad aprobados, tales como máscaras para el polvo diseñadas específicamente para filtrar las partículas microscópicas.

Grout Hog®
Grout Delivery System
EZ Grout Corporation

EZ Grout Corporation
405 Watertown Road
Waterford, Ohio 45786
Teléfono: (740) 749-3512 ó 1-800-417-9272
Fax (740) 749-0602 www.ezgrout.com